- **MultiBlue**
- **Pour charnières, plaques de montage, ferrures d'assemblage et taquets**

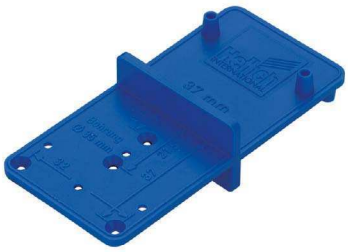

- Gabarit de centrage simple : le compagnon idéal pour le montage sur place, là où il faut monter professionnellement une ferrure sans grandes machines
- Maniable, petit et multifonctionnel à la fois
- Le gabarit de centrage à deux faces MultiBlue permet de centrer
  - des trous de système par espacement de 32 pour, par exemple, des plaques de montage, des chevilles, des taquets
  - des trous de boîtier ø 35 et ø 26 pour cote C 4 mm de charnières
  - des trous ø 25 pour ferrures d'assemblage Rastex 25
  - des trous ø 20 pour ferrures d'assemblage VB 35 et VB 135
- Plastique bleu

Référence	UE
0 000 351	1 pce

Positions de perçage

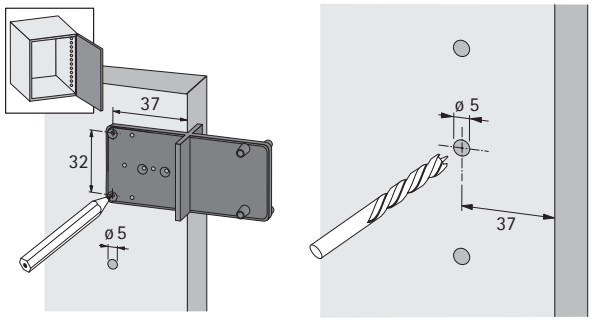

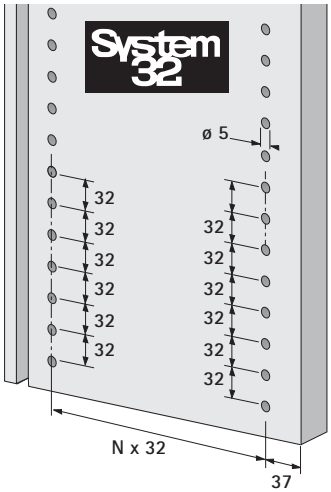

- **MultiBlue**
- **Pour charnières, plaques de montage, ferrures d'assemblage et taquets**

Position de centrage pour le diamètre du boîtier 35 mm

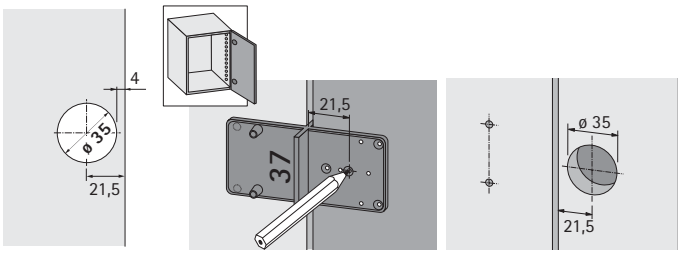

Position de centrage pour le diamètre du boîtier 26 mm

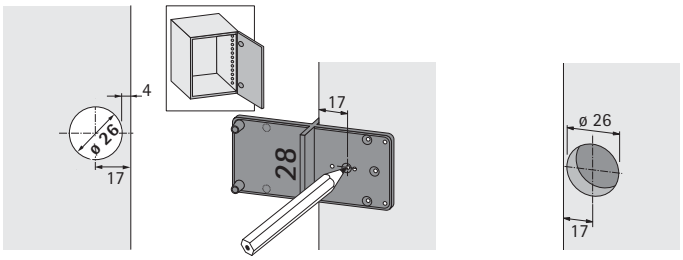

Position de centrage pour Rastex 25

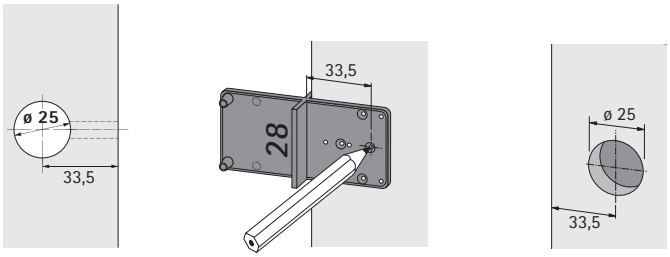

Position de centrage pour VB 35 et VB 135

