

COMBINEES
CB 260 TL



SES FORCES

- Les tables en fontes.
- Le chariot ras de lame.
- Les tables de dégauchisseuse à ouverture parallèle coté TS.
- Le cadre de série.

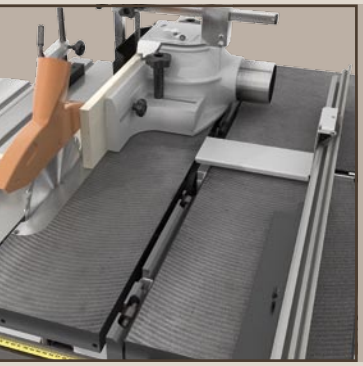
1

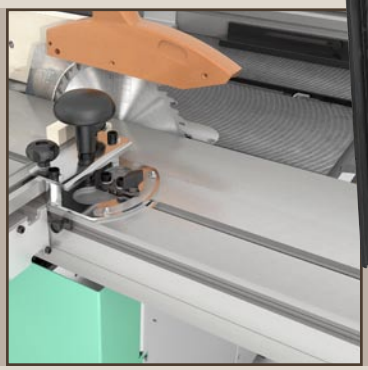
2


3

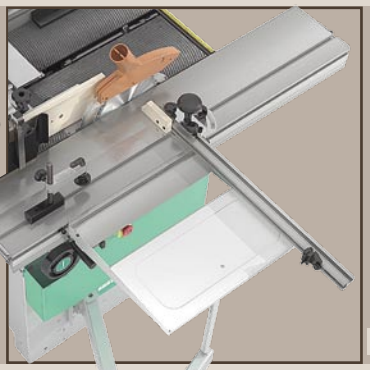
4

1-Robustesse

Les tables en fonte offre une rigidité et une longévité incomparable à votre machine.

2-Ras de lame

Le chariot «ras de lame» permet un déplacement facile de vos pièces de bois sans aucun frottement sur la table. Confort et qualité dans le travail !

3-Ouverture parallèle

Les tables de dégauchisseuse s'ouvrent «coté TS»: l'accès à la raboteuse est alors facile, la récupération des pièces est rapide.

4-Professionnel

Un cadre de chariot pour découper du panneau.



CARACTERISTIQUES TECHNIQUES

ENCOMBREMENT	Poids	310 Kg
	Hauteur du plan de travail	915 mm
	Largeur de passage dans une porte (après démontage)	800 mm
	Encombrement (L x l)	1480 x 1070 mm
MOTEUR	Tri 400 V 50 Hz	P1: 2,7 CV (2 kW) - P2: 2 CV (1,5 kW)
	Mono 230 V 50 Hz	P1: 3 CV (2,2 kW) - P2: 2 CV (1,5kW)
	Hz concept Mono 230 V 50 Hz	-
SCIE CIRCULAIRE	Diamètre de la lame de scie	250 mm
	Hauteur de coupe à 90°	90 mm max
	Hauteur de coupe à 45°	40 mm max
	Vitesse de rotation	4600 tr/mn
	Largeur de coupe entre lame et guide	520 mm
	Longueur x largeur table de TS	1080 x 260 mm
Accessoires livrés en série		
	Chariot	F4 - 1350 mm Capacité de coupe = 1300 mm
	Guide de scie	950 mm (guide de dégau - planer fence)
	Règle guide	800 x 30 mm
	Supports orientables	G1
	Tablette de chariot	350 x 110 mm
	Presse bois	M2
	Cadre	500 x 450 mm
Options		
	Tablette de chariot	350 x 250 mm
	Rallonge pour règle guide 800 x 30 mm	Disponible - Disponible
	Rallonge de table	1000 x 150 mm
DEGAUCHISSEUSE RABOTEUSE	Largeur x Diamètre de coupe	260 x 62 mm
	Nombre de fers	2
	Hauteur de rabotage mini. et maxi.	4 à 180 mm
	Hauteur de passe maxi.	4 mm max
	Longueur x largeur table de raboteuse	590 x 260 mm
	Longueur x largeur du plan de travail	1080 x 260 mm
	Vitesse de coupe	20,1 m/s
	Avance des bois	7 m/mn
	Vitesse de rotation	6300 tr/mn
Accessoires livrés en série		
	Guide	950 mm
TOUPIE	Hauteur x diamètre de l'arbre	122 x 30 mm
	Profondeur x diamètre du bol	40 x 150 mm
	Diamètre maxi. de l'outil	200 mm
	Vitesse de rotation	6750 tr/mn
Accessoires livrés en série		
	Guide de toupie	S3 BG BOIS
	Guide à l'arbre	JSA (arbre 30 mm)
Options		
	Plaques	BOIS
	Tablette de tenonnage	540 x 150 mm
MORTAISEUSE	Vitesse de rotation	6300 tr/mn
	Mandrin	Ø 1 - 13 mm 3 mors
	Type	B1