10 1637 - 01 — 9301

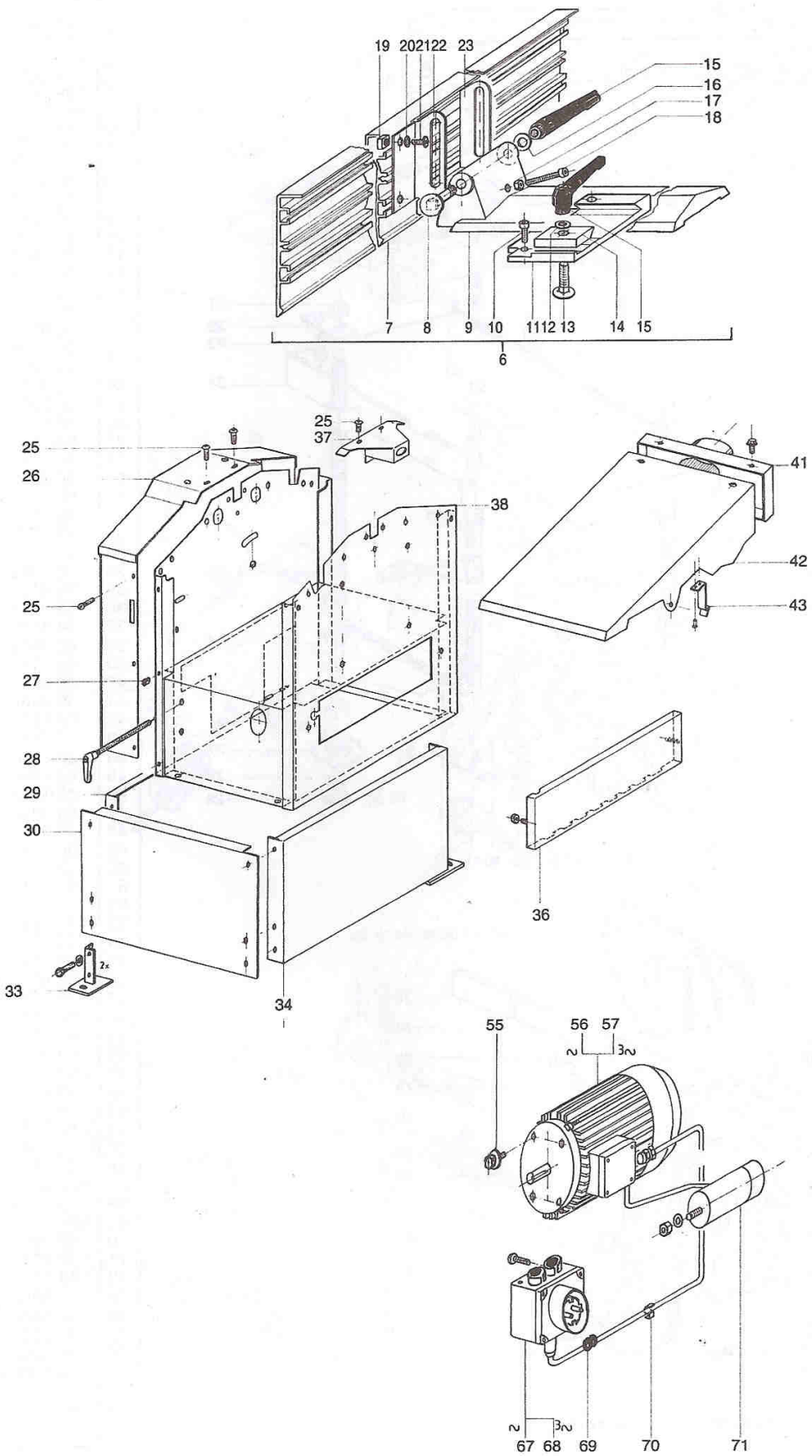

N.	REF.	Q.
1	-	
2	-	
3	-	
4	-	
5	-	
6	60 3535	1
7	50 3535	1
8	92 534	1
9	50 3749	1
10	91 123	2
11	50 3309	1
12	94 129	1
13	92 551	1
14	50 3318	1
15	50 3357	2
16	94 129	1
17	90 713	1
18	91 115	1
19	90 102	4
20	94 405	4
21	92 177	4
22	50 3426	1
23	50 3425	1
24	-	
25	92 176	10
26	50 3674	1
27	91 002	6
28	50 3561	1
29	50 3906	1
30	50 3904	2
31	-	
32	-	
33	60 3383	2
34	50 3907	1
35	-	
36	50 3765	1
37	50 3928	1
38	60 3673	1
39	-	
40	-	
41	60 4074	1
42	60 4072	1
43	50 3914	1
44	-	
45	-	
46	-	
47	-	
48	-	
49	-	
50	-	
51	-	
52	-	
53	-	
54	-	
55	92 901	4
56	A0 500 68	1
57	A0 500 58	1
58	-	
59	-	
60	-	
61	-	
62	-	
63	-	
64	-	
65	-	
66	-	
67	Z0 201 531	1
68	Z0 201 939	1
69	96 902	1
70	96 701	1
71	98 008	1
72	-	
73	-	
74	-	
75	-	
76	-	
77	-	
78	-	
79	-	
80	-	

10 1637 - 02 — 9301

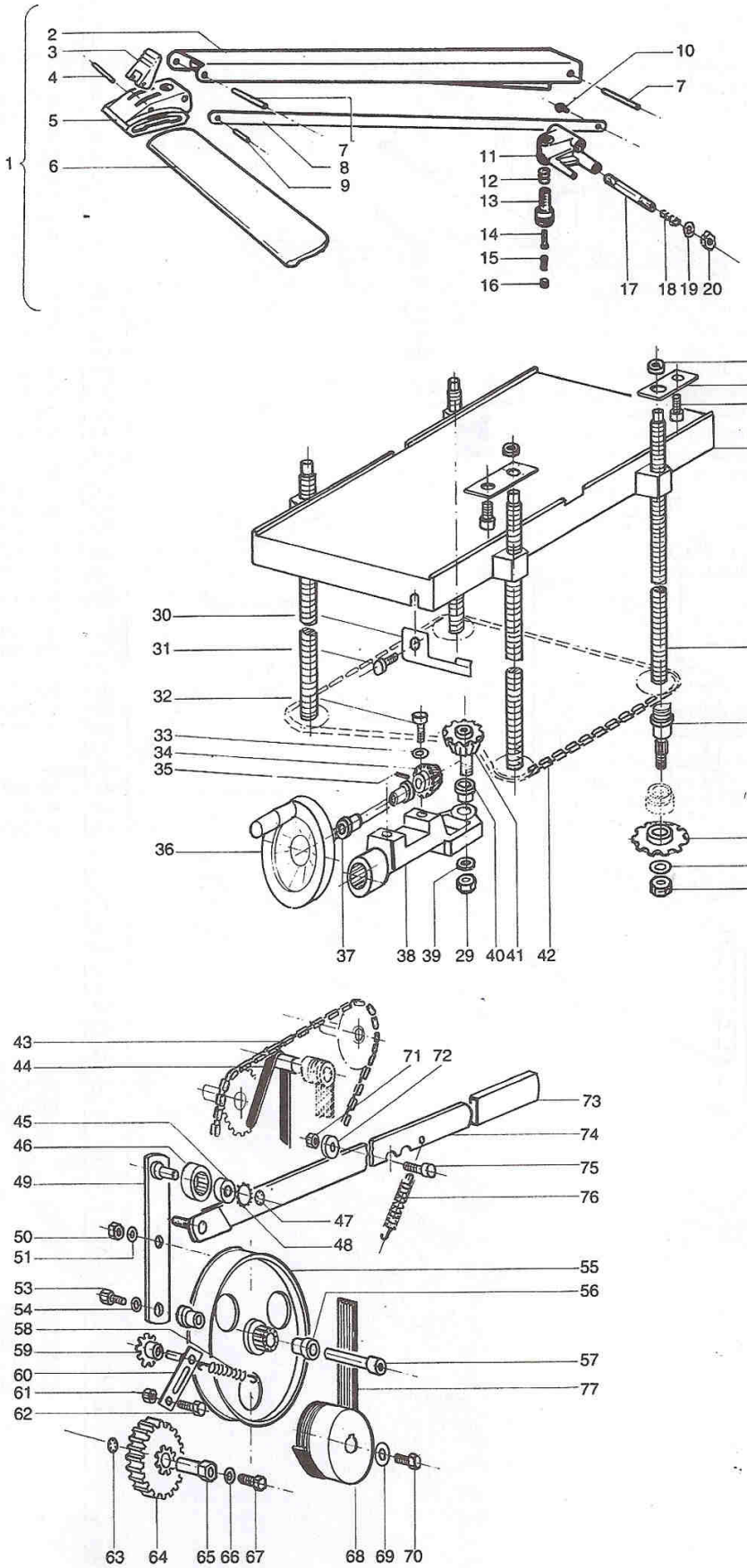

N.	REF.	Q.
1	60 3575	1
2	50 2328	1
3	50 2411	1
4	95 551	1
5	50 2317	1
6	50 2310	1
7	95 552	2
8	50 2319	1
9	95 505	1
10	95 801	1
11	50 3722	1
12	50 2330	1
13	50 2326	1
14	50 2327	1
15	50 0887	1
16	91 203	1
17	50 3575	1
18	50 3413	1
19	94 117	1
20	90 305	1
21	96 910	4
22	50 1393	4
23	92 901	4
24	50 3497	1
25	50 3511	4
26	96 411	4
27	60 1057	4
28	94 105	4
29	90 305	4
30	50 3820	1
31	92 177	1
32	92 854	2
33	94 177	2
34	50 2682	1
35	95 415	1
36	50 3534	1
37	96 410	2
38	50 3502	1
39	94 117	1
40	96 402	2
41	50 3686	1
42	96 707	1
43	96 705	1
44	30 2301 006	1
45	96 519	1
46	50 3713	1
47	95 204	1
48	95 208	1
49	50 3667	1
50	90 305	1
51	94 121	1
52	-	
53	92 854	1
54	94 121	1
55	60 3550	1
56	96 414	2
57	50 3542	1
58	50 1100	1
59	60 1055	1
60	50 2406	1
61	90 301	1
62	92 901	1
63	95 207	1
64	50 1101	1
65	50 3549	1
66	94 117	1
67	92 851	1
68	50 4075	1
69	94 111	1
70	92 901	1
71	90 601	1
72	94 111	1
73	50 3960	1
74	50 3668	1
75	91 101	1
76	50 0269	1
77	20 2729 006	1
78	-	
79	-	
80	-	

10 1637 - 03 — 9301

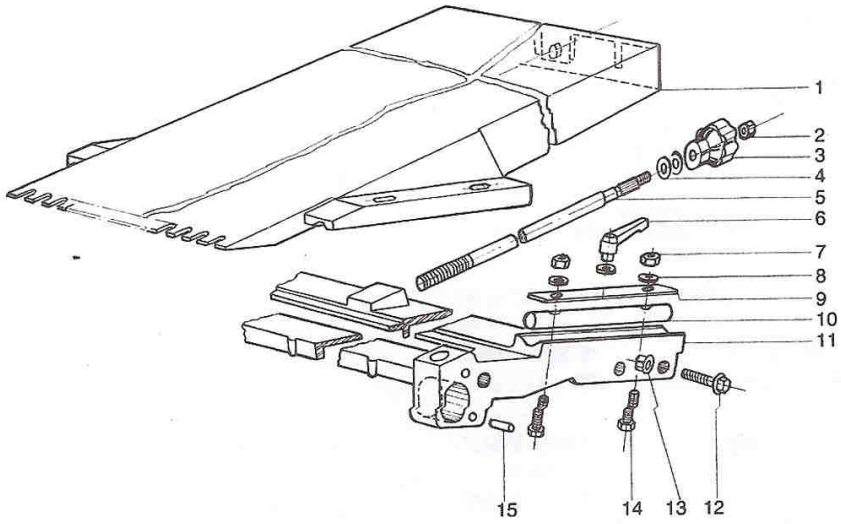

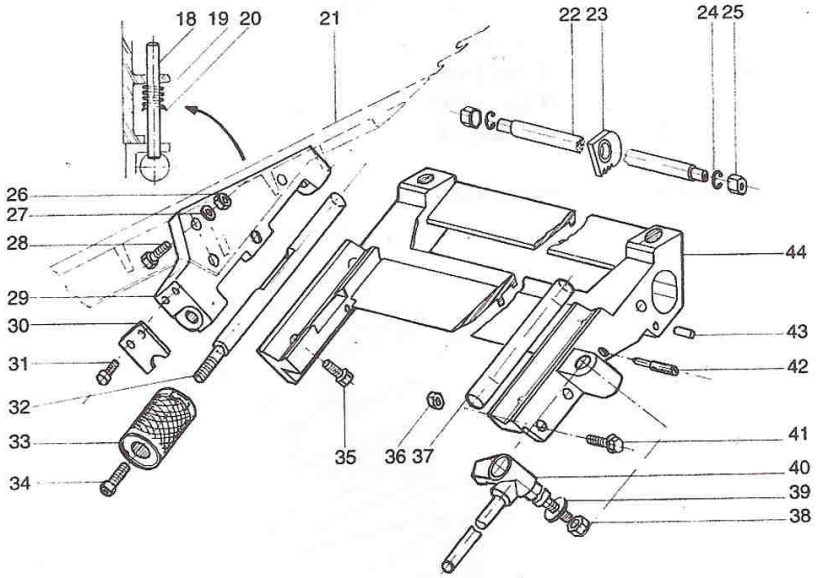

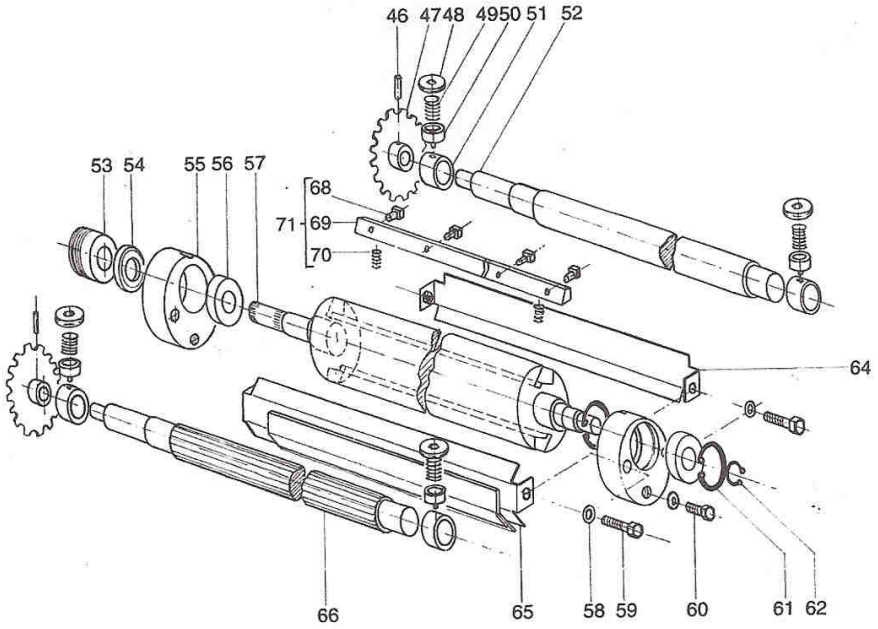

N.	REF.	Q.
1	50 3498	1
2	90 305	1
3	50 2605	1
4	94 123	2
5	50 3536	1
6	50 2577	1
7	90 301	3
8	-	
9	50 3677	2
10	50 3538	2
11	50 3532	1
12	91 601	6
13	90 201	6
14	91 802	4
15	95 501	4
16	-	
17	-	
18	50 3539	1
19	50 2266	1
20	95 203	1
21	50 3499	1
22	50 2391	1
23	50 2388	22
24	95 310	2
25	50 3705	2
26	90 713	3
27	94 405	3
28	91 123	3
29	50 3501	1
30	50 3568	1
31	92 178	2
32	50 3544	1
33	50 3547	1
34	91 106	1
35	92 828	4
36	90 201	6
37	50 3537	1
38	90 305	1
39	94 117	1
40	50 0555	1
41	91 601	6
42	50 3896	2
43	95 501	8
44	50 3533	1
45	-	
46	95 415	2
47	60 0561	2
48	50 3898	4
49	50 3541	4
50	50 3540	4
51	96 426	4
52	50 3503	1
53	50 3546	1
54	50 3714	1
55	50 3930	2
56	96 523	2
57	50 3931	1
58	94 405	6
59	92 867	4
60	92 854	2
61	95 116	2
62	95 108	1
63	-	
64	50 3676	1
65	50 3724	1
66	50 3504	1
67	-	
68	50 0831	10
69	50 1311	2
70	50 0832	4
71	20 4962 006	1
72	-	
73	-	
74	-	
75	-	
76	-	
77	-	
78	-	
79	-	
80	-	