poinçon chêne
section 18*22
Qté: 2

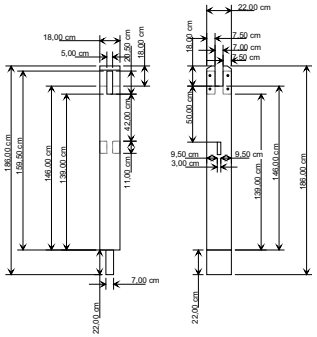

Arbaletrier (madrier)
qté 4

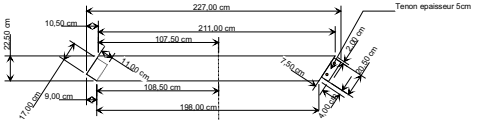

lien 1/2 madrier (11x7)
pane faitière/poinçon
qté 4

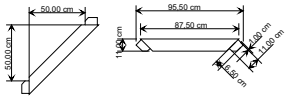

lien 1/2 madrier (11x7)
poteau/arbalétrier (12)
poteau/pane sablière (6)
qté 18

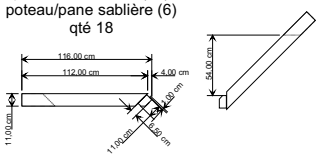

Entrait madrier
qté 4

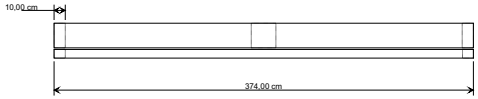

Détail assemblage entrait/poteau

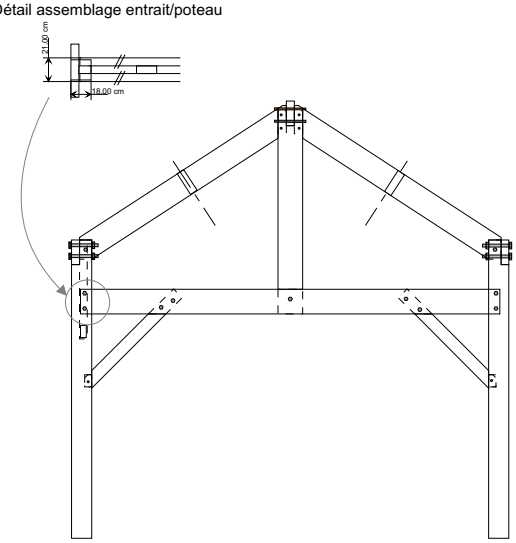

Poteau intermédiaire (chene)
section 18x18 raboté 4 faces
qté 4

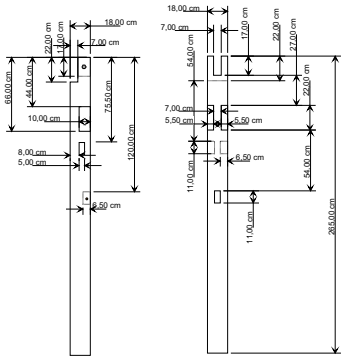

poinçon (madrier)
Qté: 2

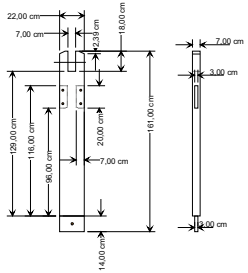

arbalétrier (madrier)
Qté: 4

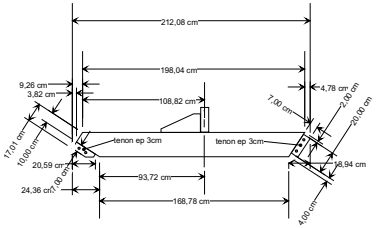

Traverse base (support porte)
Madrier raboté en face extérieure
qté 2

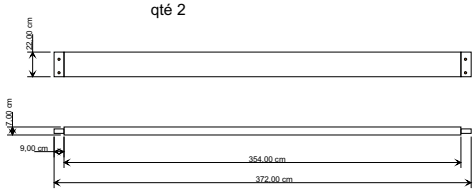

Traverse haute (support ferme)
madrier Qté 2

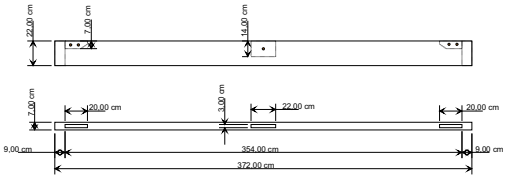

poteau d'angle chêne
section 18x18 raboté 4 faces
Qté 2+2
Attention à la symetrie et 2 mortaises
en plus sur les poteaux arrières pour les liens

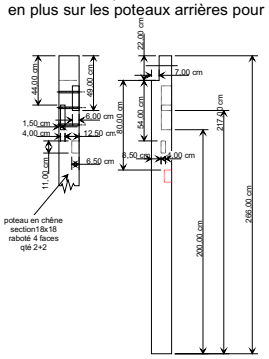

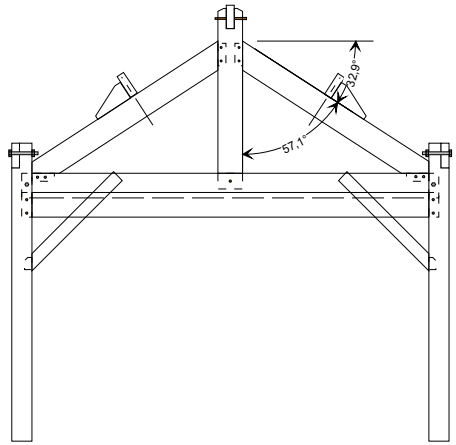

Ferme intermédiaire

Ferme d'extrémité