15 50 263 10

Rep.	Qté	Désignation
1	1	135451810-Carter basculeur de scie
2	1	130955410-Axe de basculeur
3	1	350107300-Vis Hm 12x120
4	1	149915410-Rondelle de blocage
5	1	351900900-écrou nylstop HM12
6	2	149304110-Patin d'articulation
7	1	142907110-Grille de scie
8	1	133310310-Biellette de bras
9	2	153717910-Vis de biellette
10	1	351700300-Ecrou bas Hm8
11	1	144902710-Noix de basculeur
12	1	144902820-Noix de montée
13	1	130956220-Axe de montée
14	1	351900800-écrou nylstop HM16
15	1	140516710-Entretoise de volant
16	2	153504010-Volant diamètre 140
17	1	350400700 Vis Fhc 6x25
18	2	351600600-écrou HM10
19	3	352001400-rondelle 10x20x2
20	1	153715110-Vis de poignée
21	2	146907810-Poignée de volant diam 140
22	2	139201910-Chapeau de poignée
23	1	144902910-Noix d'inclinaison
24	1	153718010-Vis d'inclinaison
25	1	130956320-Axe d'inclinaison
26	1	131902510-Bague interieur
27	1	145516510-Palier d'inclinaison
28	1	353701400-Goupille 5x20
29	1	147191410-Plaque d'arrêt
30	1	350400900-Vis Fhc 8x25
31	1	135209910-Buse d'aspiration
32	2	350101800-Vis Hm 8x12
33	1	140528010-Entretoise de bouton
34	3	350102100-Vis Hm 8x25
35	2	131921410-Bague de butée
36	2	350200300-Vis HC M6x10 Pointu
37	1	149304210-Patin laiton
38	1	354407400-Bouton 732-40(M8x35)
39	2	352500100-Rondelle grower D8
40	3	350400400-Vis Fhc 6x10
41	1	143307710-Index de scie
42	2	350307800-Vis cbhc 8x10
43	1	131924210-Bague d'entrainement
44	1	353737300-Goupille 5x30 can
45	1	354604200-Poignée 523-65 (M8x40)
46	5	352000900-rondelle 8x16x1,5
47	1	150411310-Réglet d'inclinaison de scie
48	2	350101900-Vis Hm 8x15
49	2	356601200-Rondelle de butée AS 1528
50	1	356601100-Butée aiguille AXK 1528
51	1	353700100- Goupille 3x10
52	1	353515500-Ressort de poignée
53	1	153715010-Vis articulée

Rep.	Qté	Désignation
54	1	140400710-Embout articulé
55	1	352003100-rondelle 16x30x2,5
56	1	148544620-Plat de blocage
57	1	350212800-vis HC8x45
58	1	351900400-écrou nylstop HM8
59	2	350307700-Vis cbhc 6x8
60	2	352000600-rondelle 6x18x1,2
61	1	353905500-Bague autolub Ø15xØ19x20 BP25
62	2	149916410-Rondelle de freinage

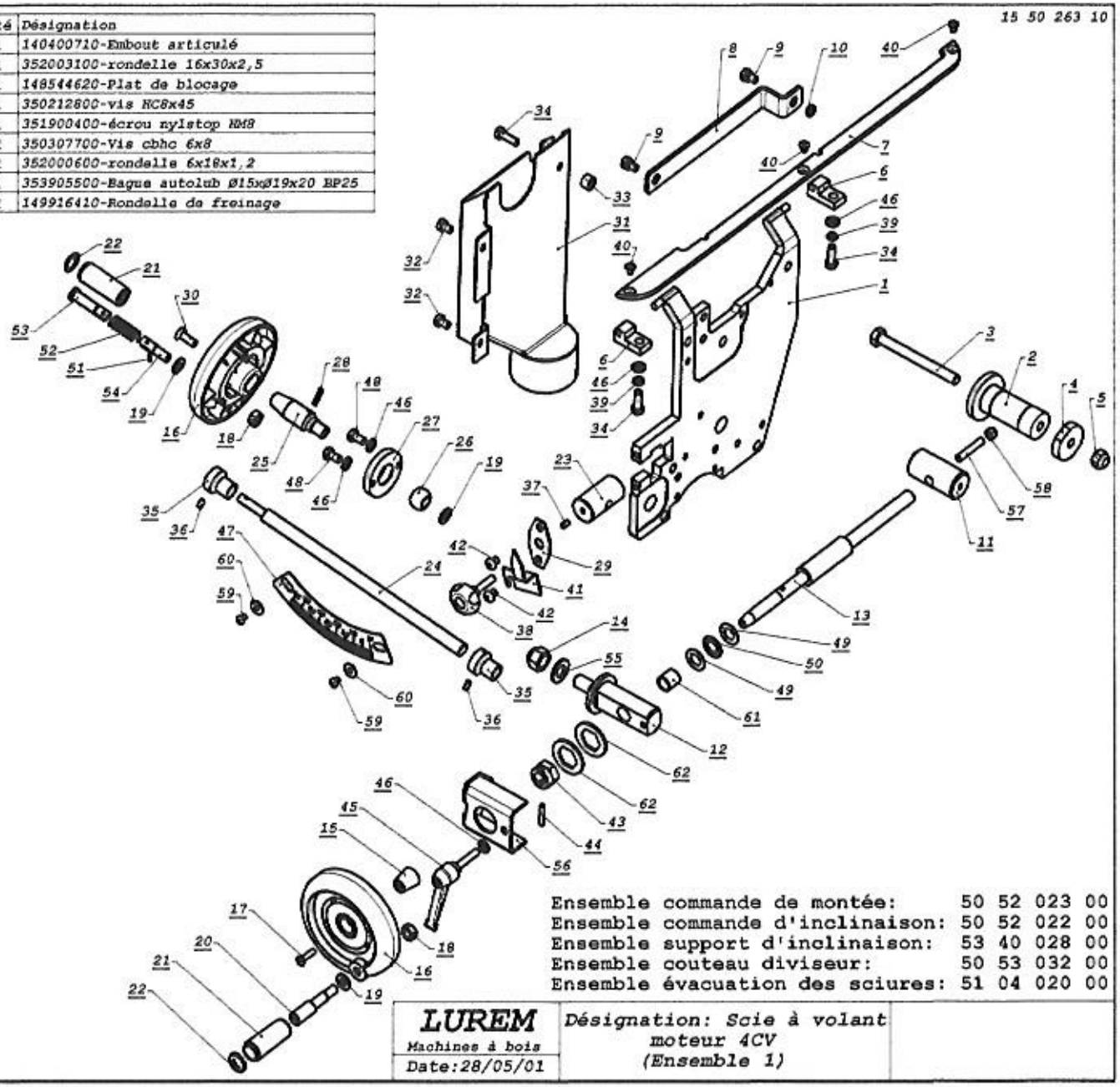

Ensemble commande de montée: 50 52 023 00
Ensemble commande d'inclinaison: 50 52 022 00
Ensemble support d'inclinaison: 53 40 028 00
Ensemble couteau diviseur: 50 53 032 00
Ensemble évacuation des sciures: 51 04 020 00

LUREM Machines à bois Date:28/05/01	Désignation: Scie à volant moteur 4CV (Ensemble 1)	