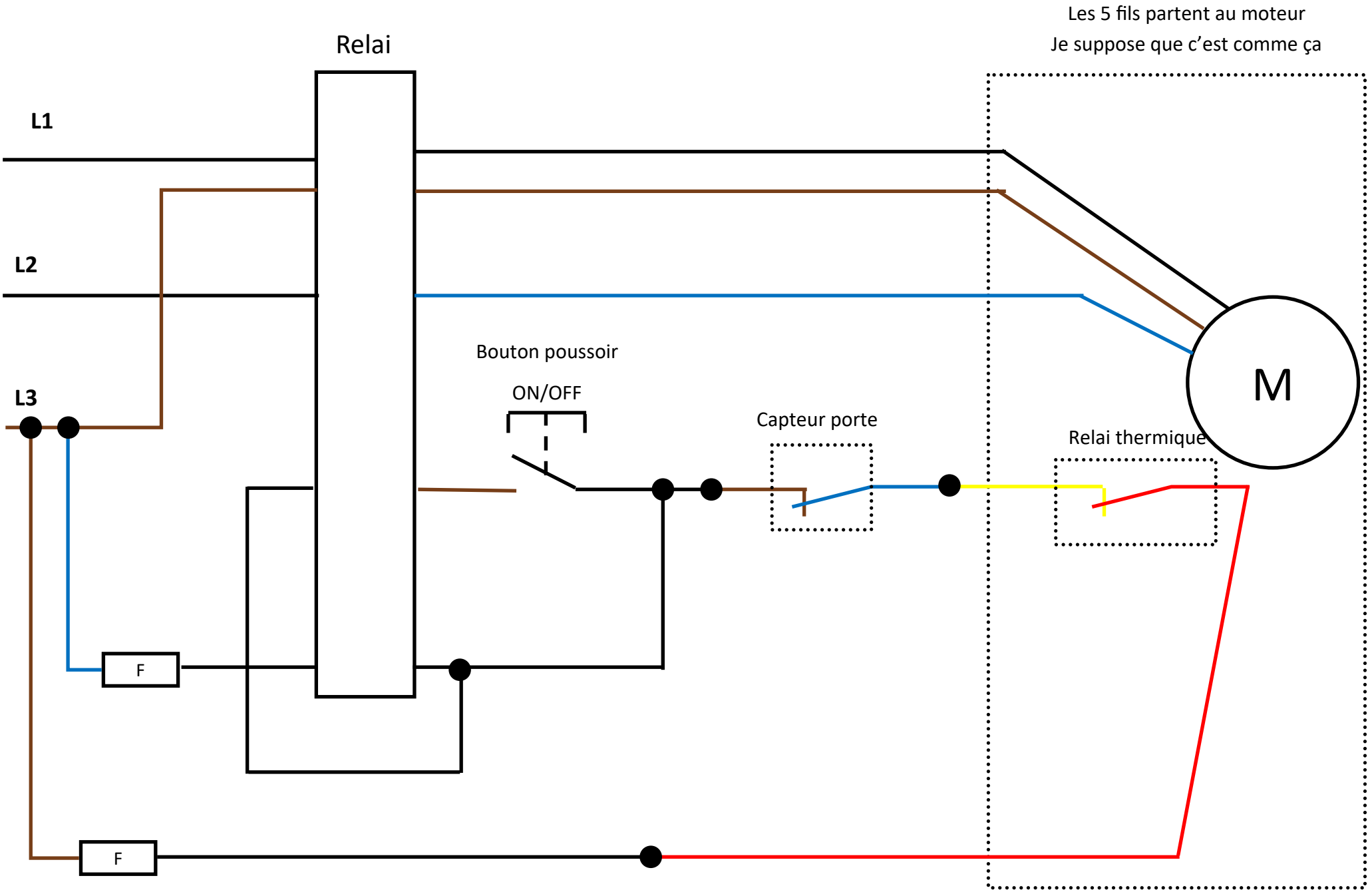
Les 5 fils partent au moteur
Je suppose que c'est comme ça
Relai
L1
L2
L3
Bouton poussoir
ON/OFF
Capteur porte
Relai thermique
M
F
F