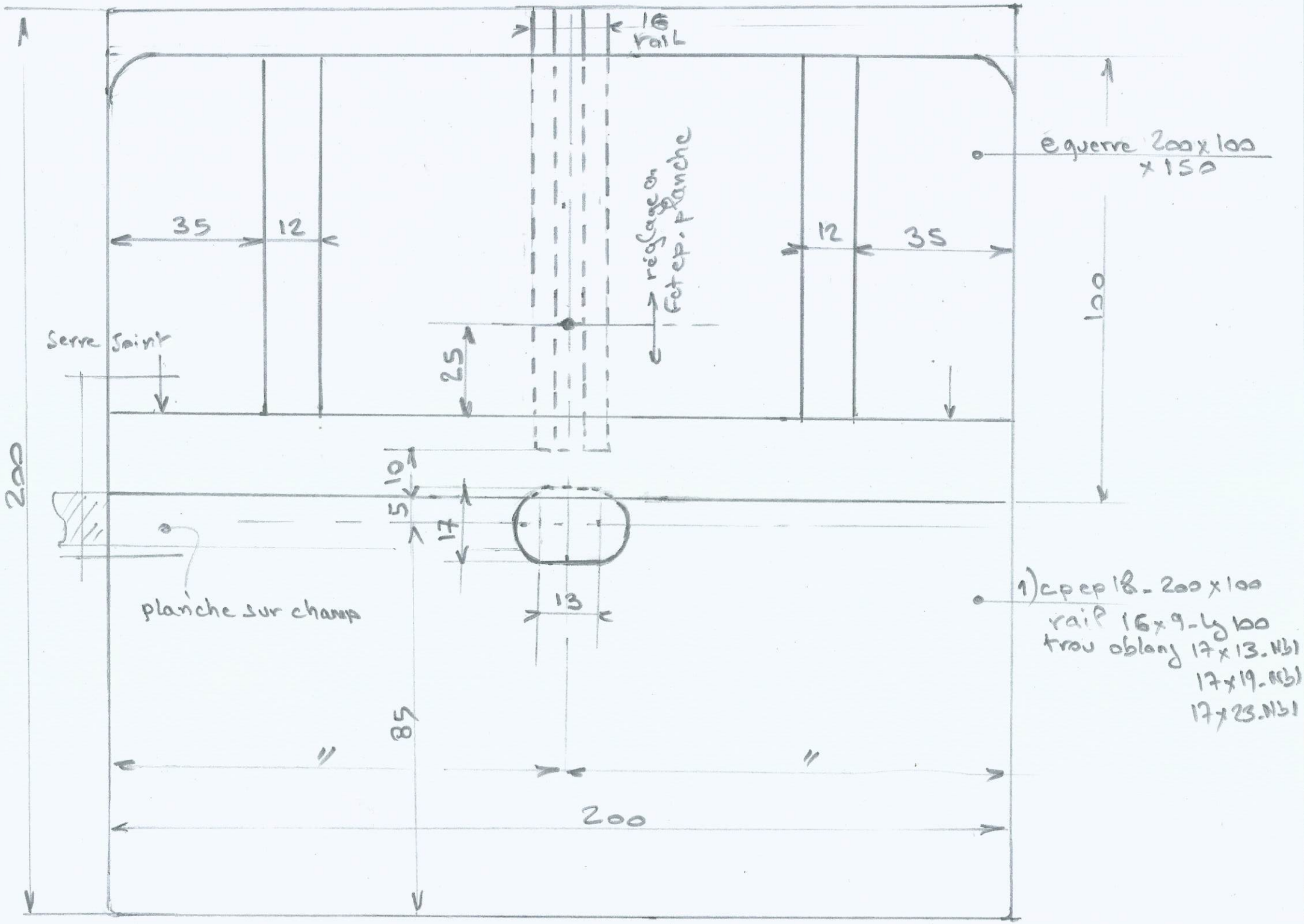
16
rail
équerre 200x100
x150
35
12
12
35
réglage en
fct ép. planche
100
Serre joint
25
200
10
5
17
planche sur champ
13
1) cp ep 18 - 200 x 100
rail 16x9 - Lg 100
trou oblong 17x13 - Nb1
17x19 - Nb1
17x23 - Nb1
85
200

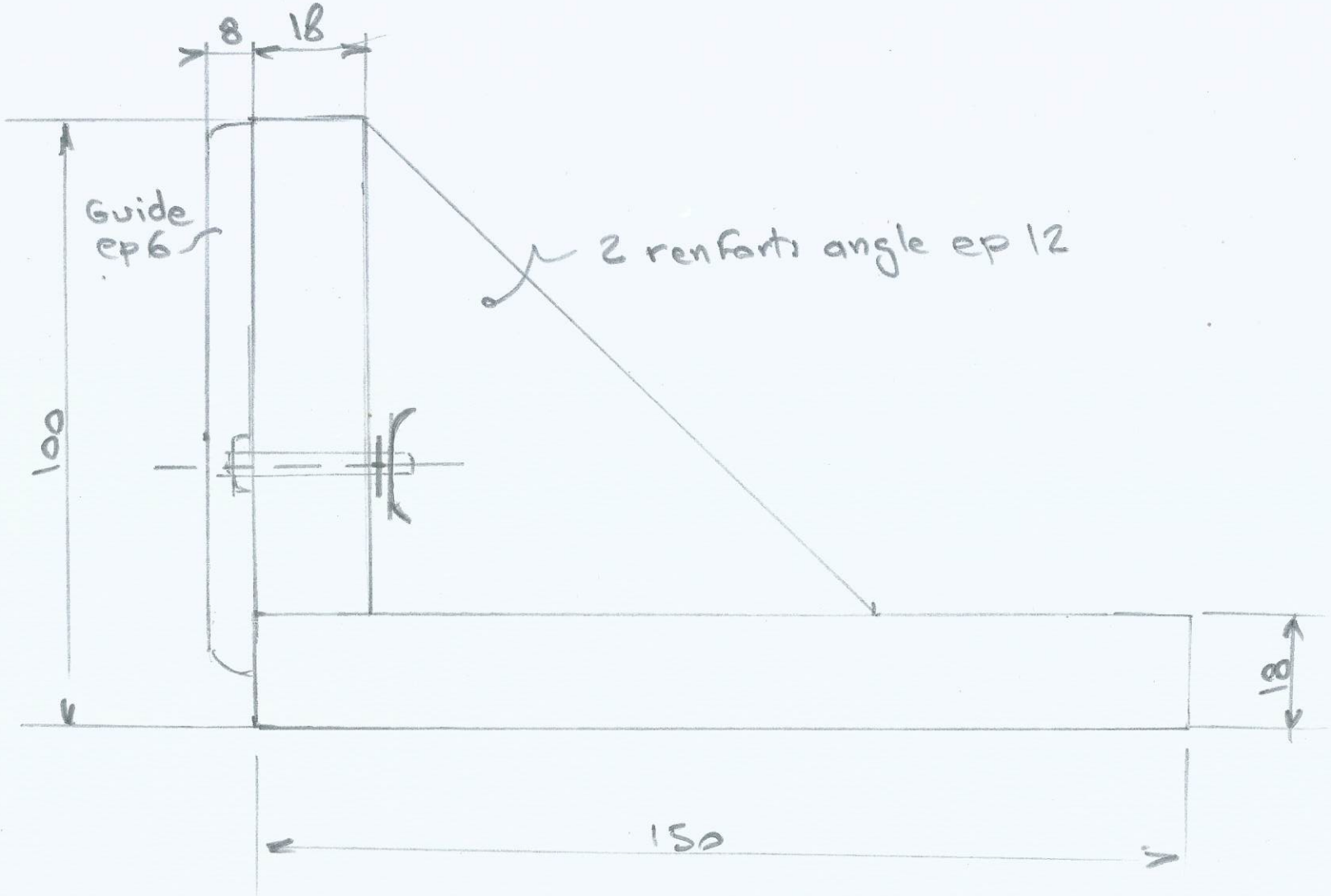
8
18
Guide
ep 6
2 renforts angle ep 12
100
100
150