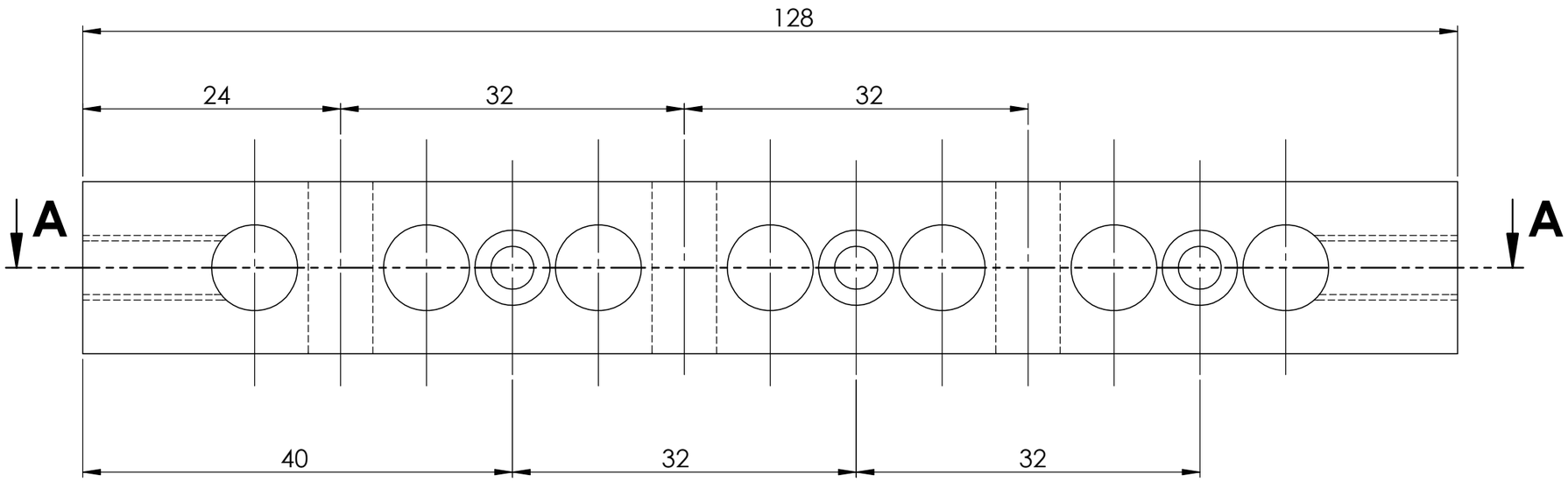

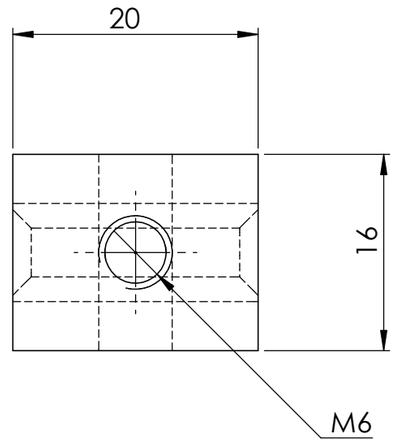

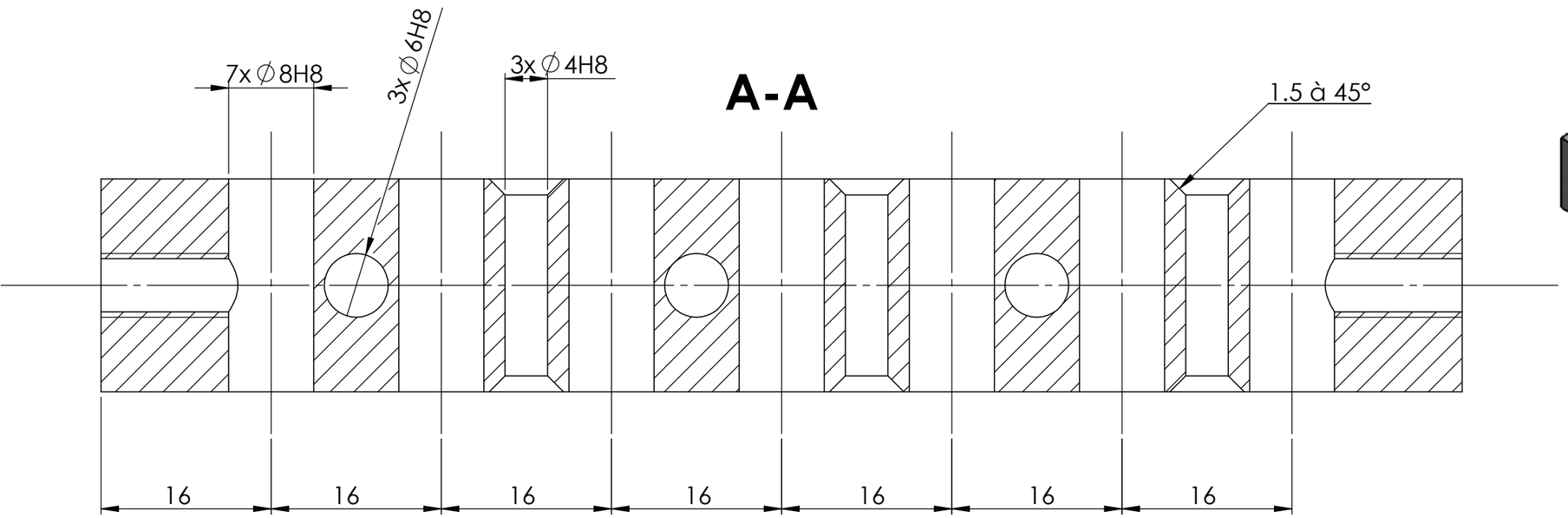

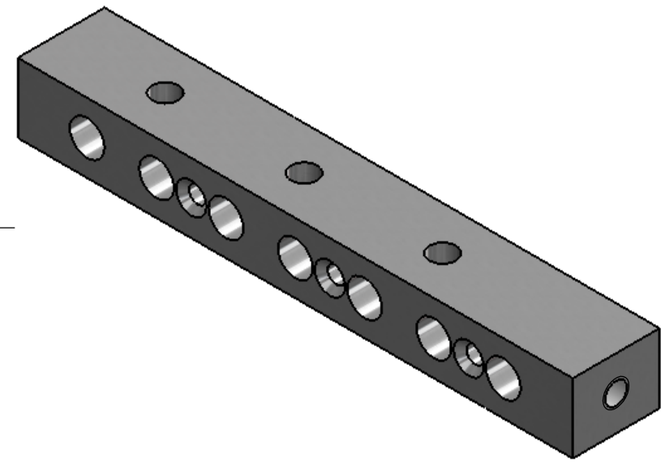

Gabarit de perçage

Echelle 5 :1