250.350
FS250.FS350

CATALOGO RICAMBI
CATALOGUE DES RE
CHANGES □ SPARE
PARTS LIST □ ERSATZ
KATALOG □ CATALOGO
PIEZAS DE REPUESTO

250/350 - FS 250/350

Indice delle tavole

Tav. 1 Basamento e piani
Tav. 2 Sollevamento piano a spessore (250)
Tav. 2A Sollevamento piano a spessore (350)
Tav. 3 Albero pialla
Tav. 4 Gruppo sega
Tav. 5 Gruppo toupie
Tav. 6 Riduttore
Tav. 7 Cavatrice

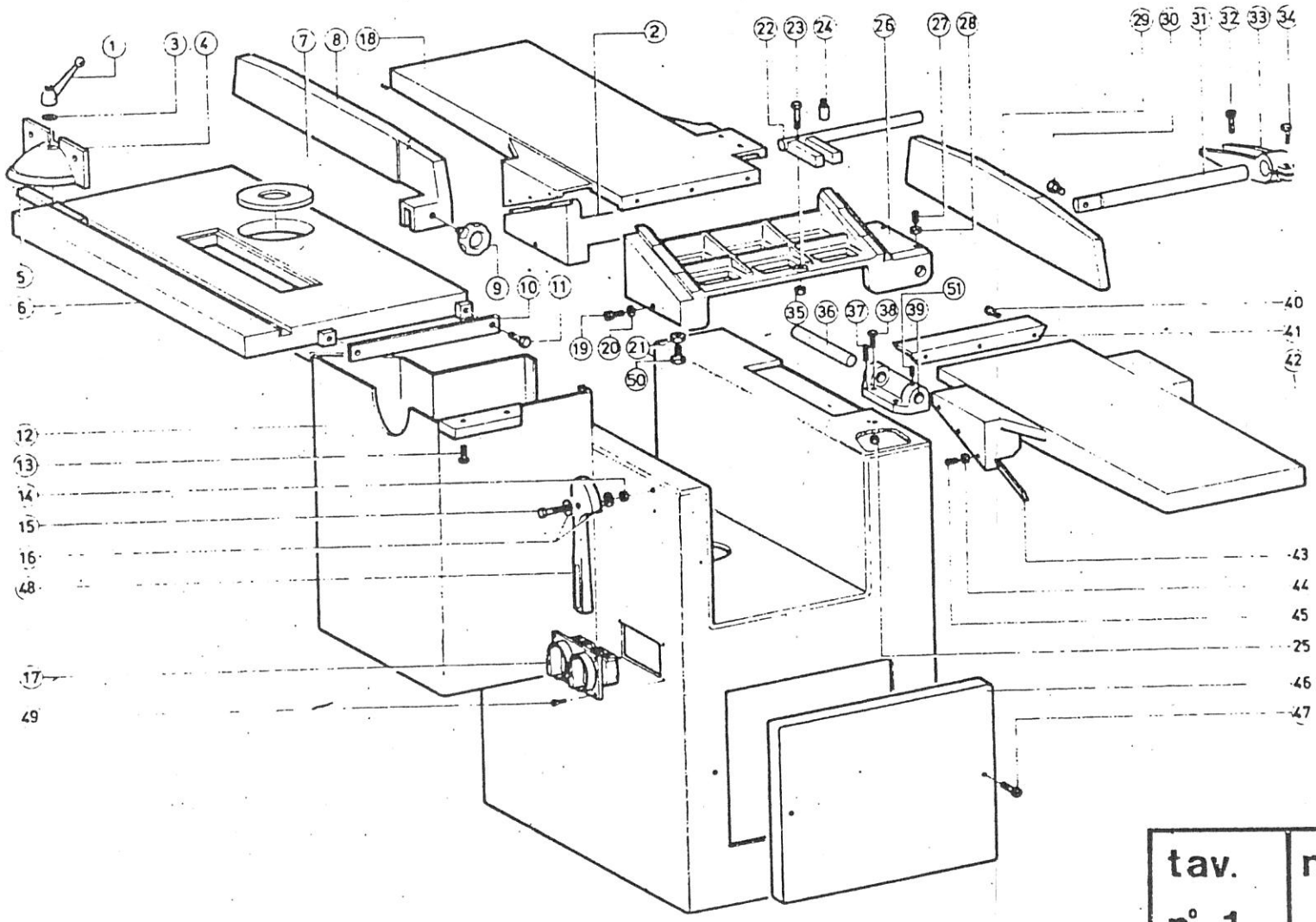

tav.	mod.
n° 1	250 350

tav.	mod.
n° 2	250

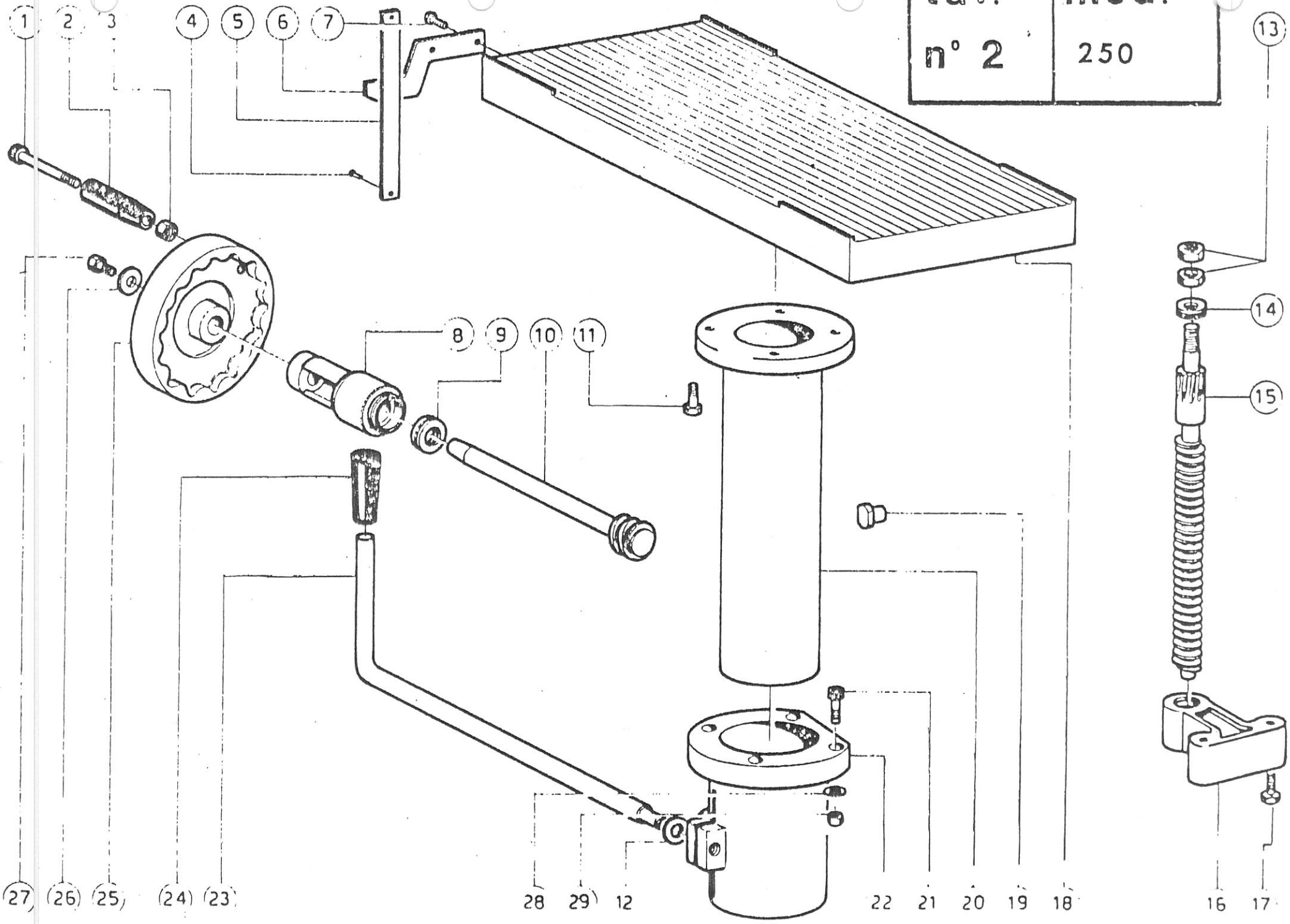

tav.	mod.
n° 2 A	350

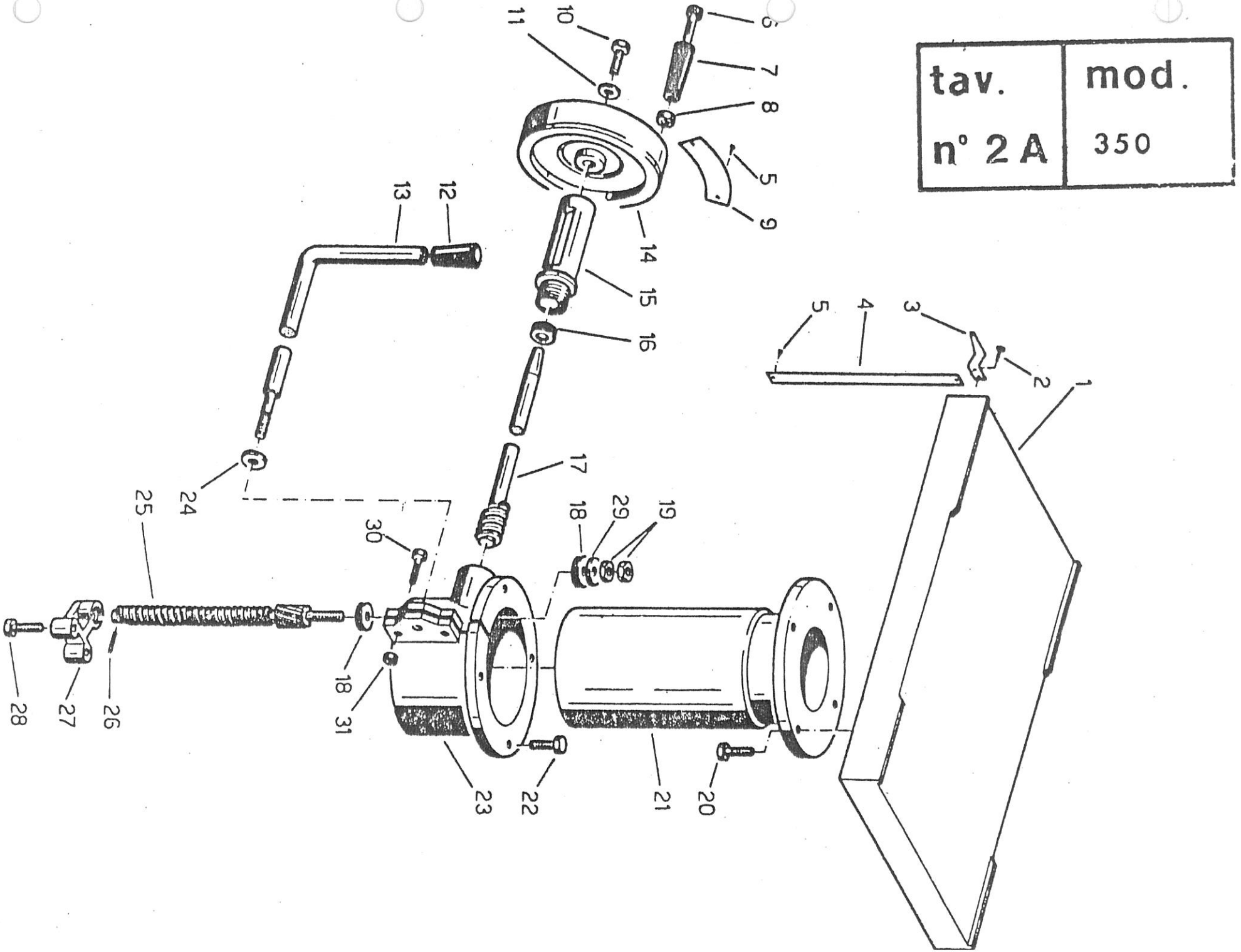

tav.	mod.
n° 3	250 350

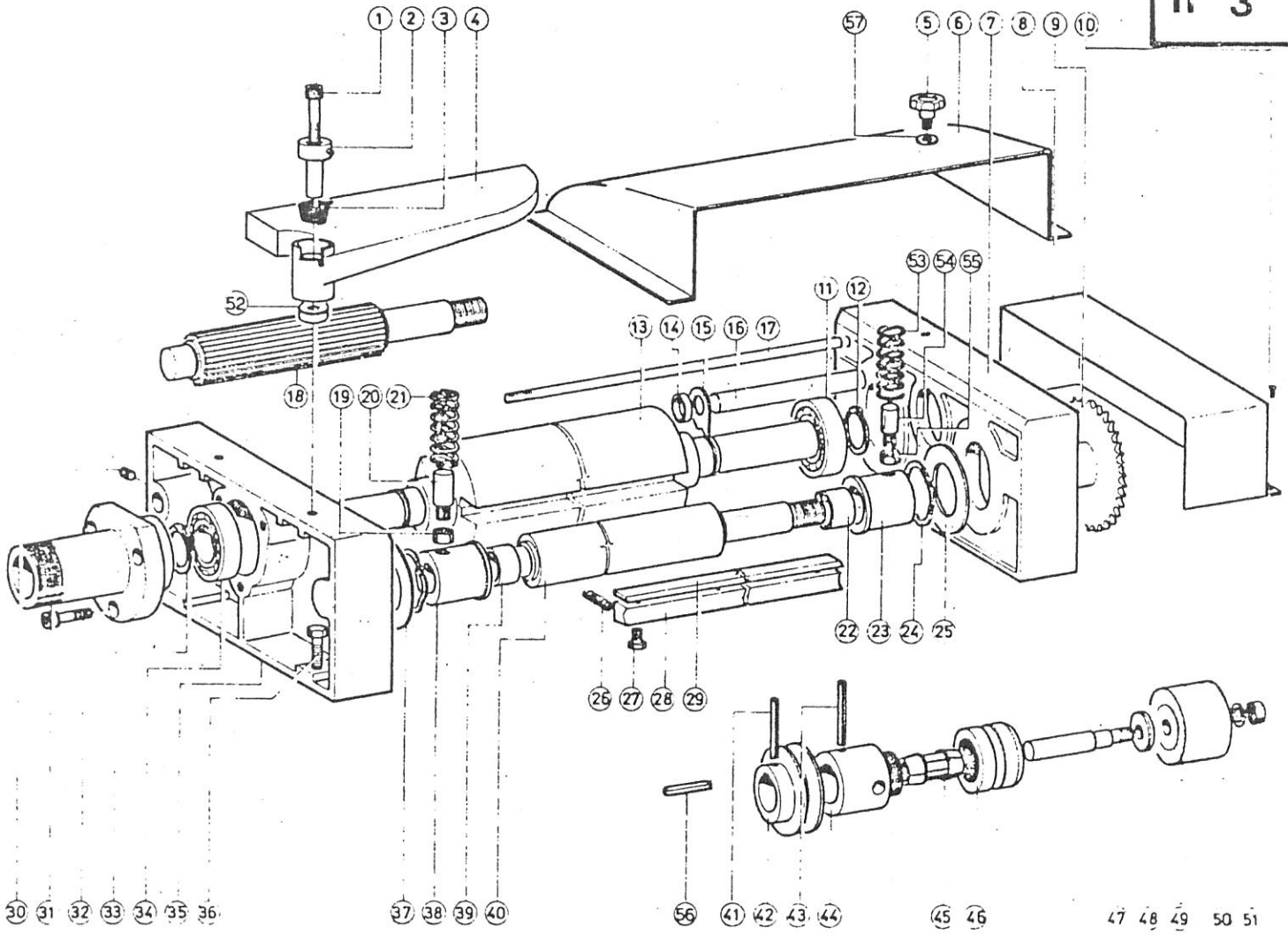

tav.	mod.
n° 4	250 350

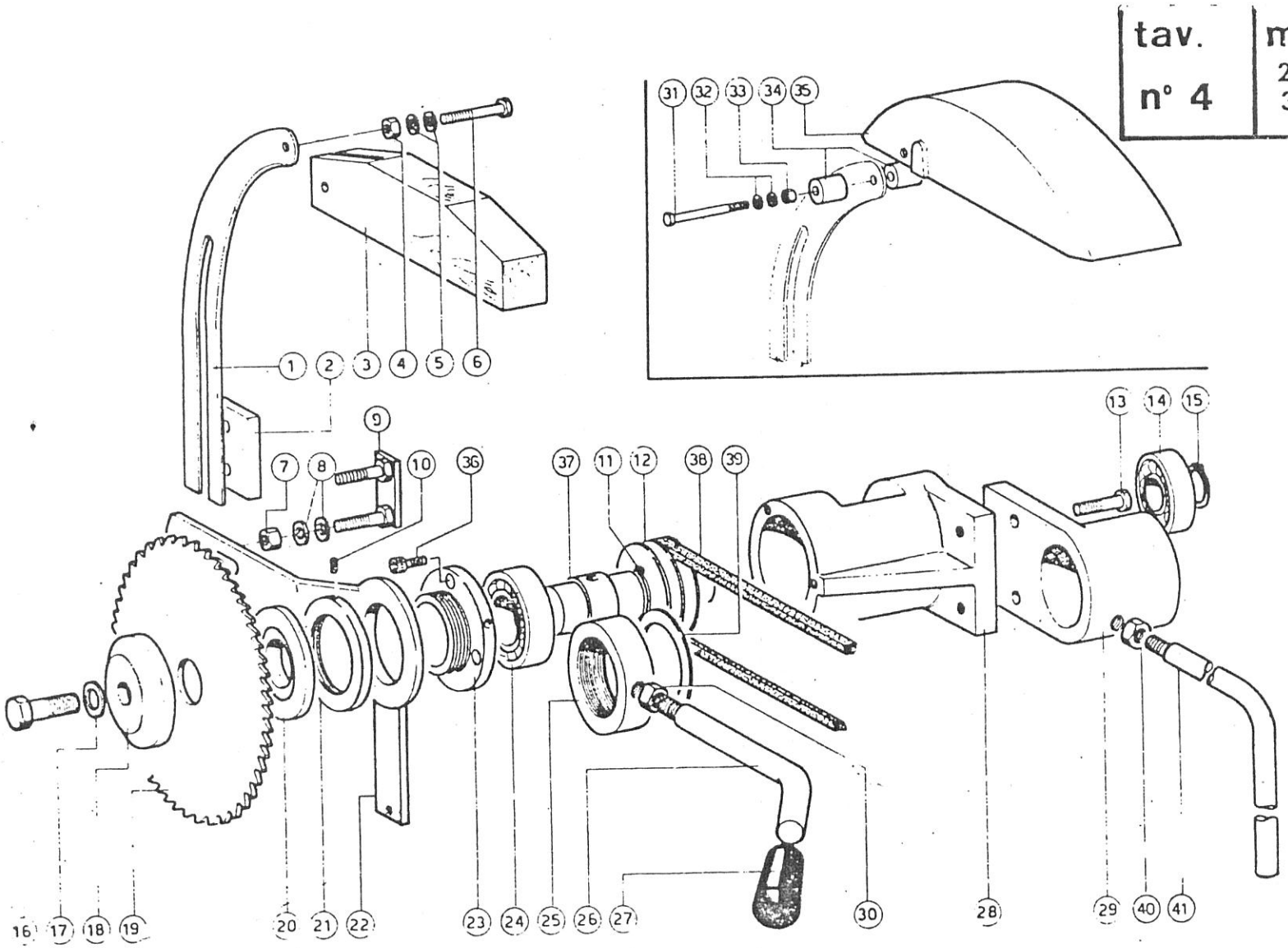

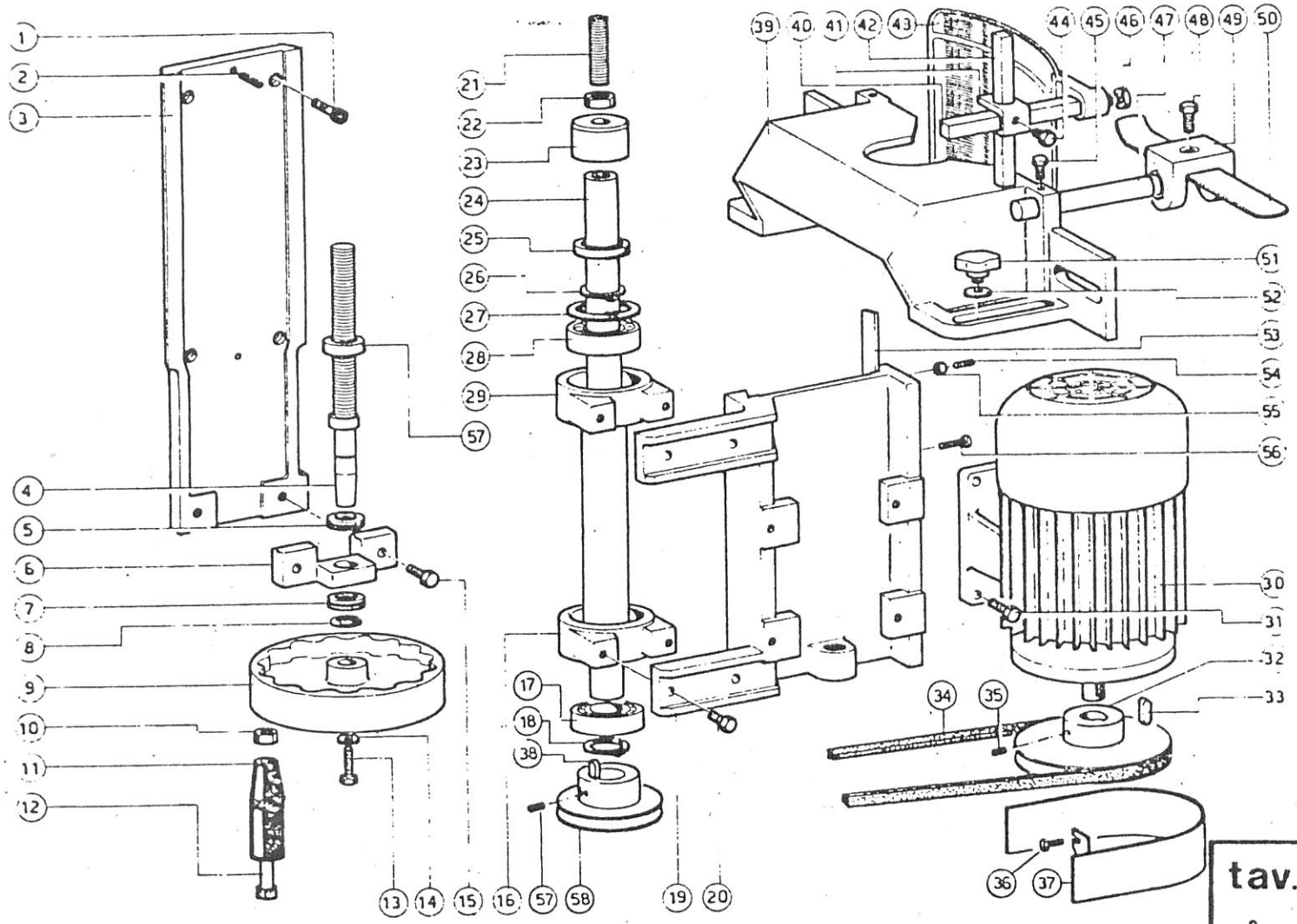

tav.	mod.
n° 5	250 350

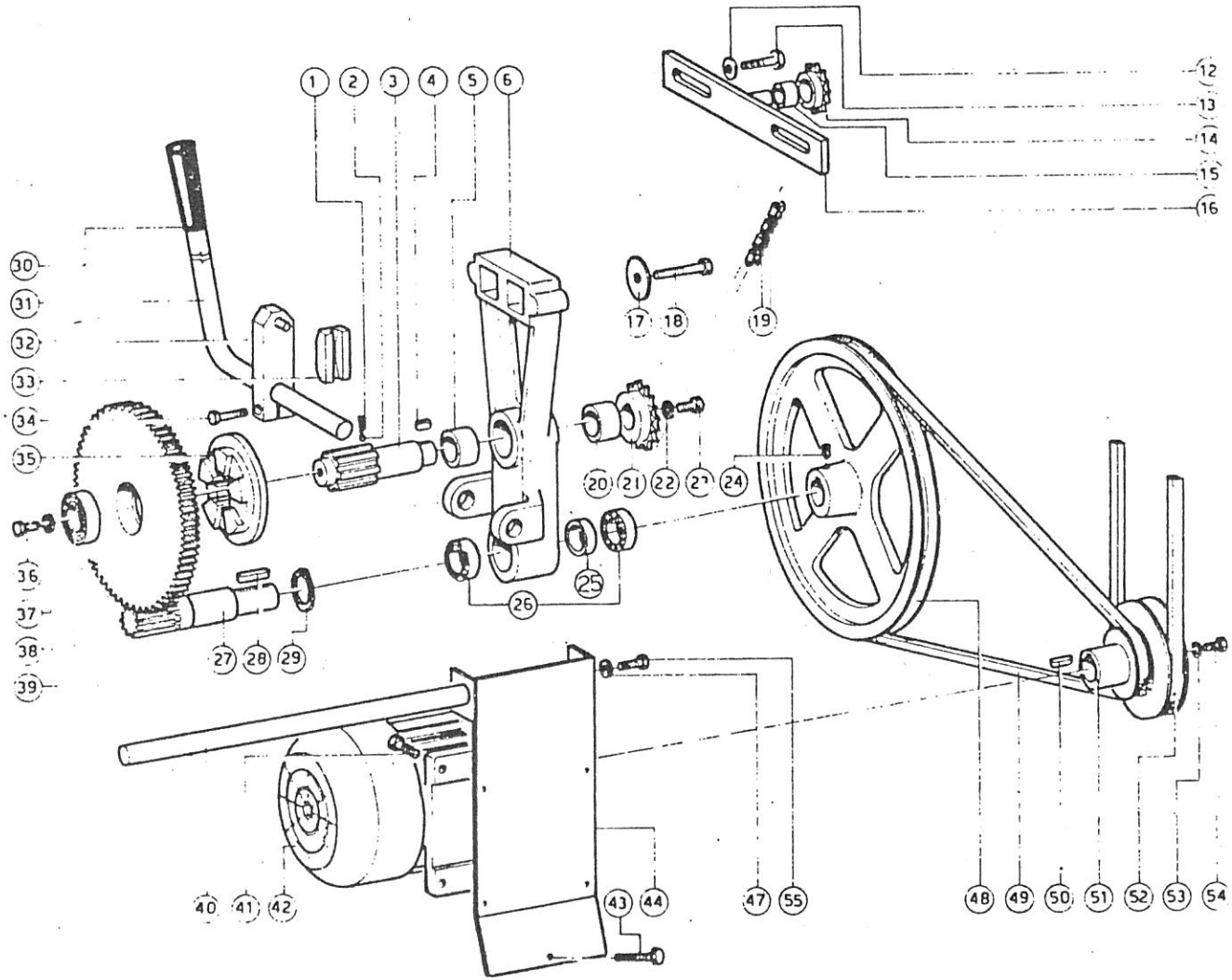

tav.	mod.
n° 6	250 350

tav.	mod.
n° 7	250 350

